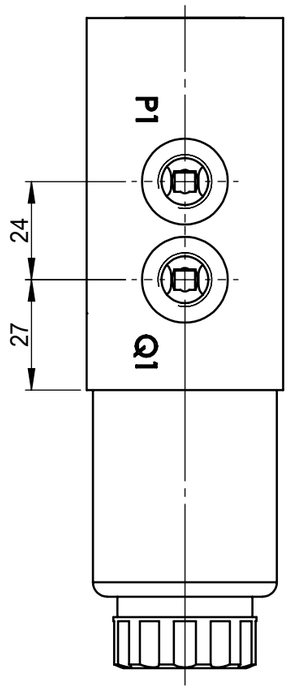

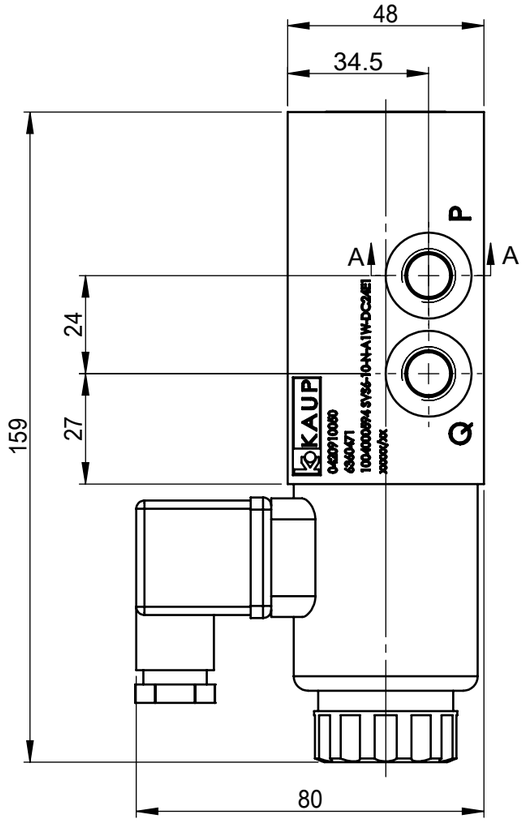

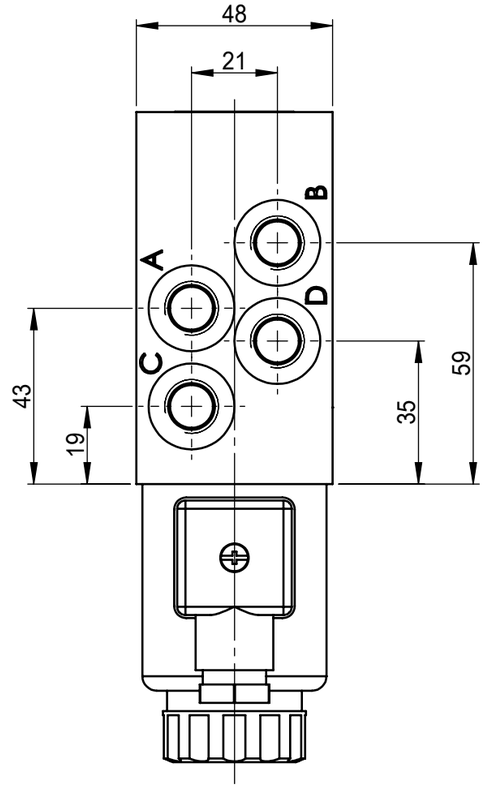

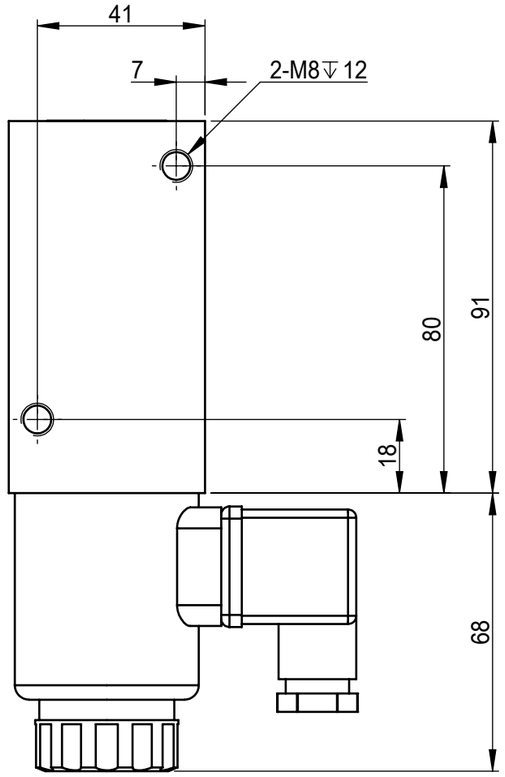

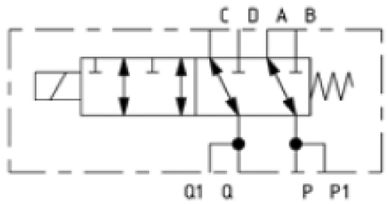

A-A
1 : 1

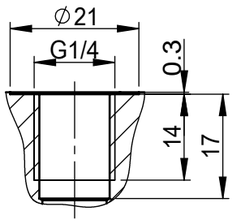

全部油口

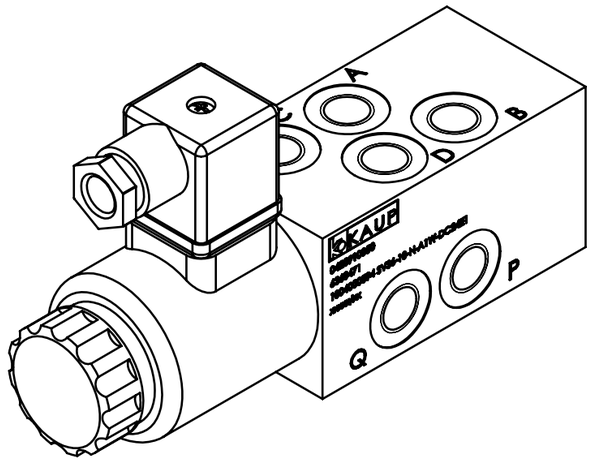

性能参数：
1. 最高工作压力:250bar；
2. 最大工作流量:30L/min；
3. 电磁线圈电压：DC24V,电插接头：Din43650。

技术要求
1. 装配前须进行清洗；
2. 装配后阀块须测压试验，试验压力为280bar；
3. 阀块在压力下不得有泄漏现象；
4. 全部油口:G1/4-ED(平面密封）,见详图A-A；
5. 所有工作油口在测试完以后均用相应的塑料堵头堵住。

ⓓ					UNITS	METRIC	波盈流体技术（上海）有限公司		
ⓒ					WEIGHT	MATERIAL	FIRST ANGLE PROJECTION		SCALE
ⓑ					DRAWN	DATE 2019-3-25			1：1
ⓐ					CHECK	DATE	DESCRIPTION SVS6-10-N-A1W-DC24E1		
INDEX	REV	ECN	DATE	NAME	APP'D	DATE 1/2	SHEET	DRAWING NUMBER 1004000594	REVISION C